Scaldacqua Elettrici

Verticale SE

Bandini scaldabagni

Prodotto in Italia

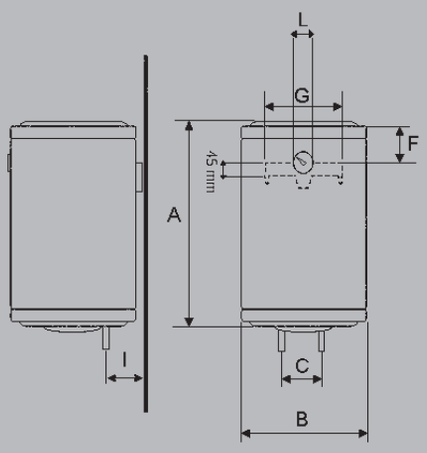

componenti conformi agli standard ROSH

anodo di magnesio

resistenza corazzata in rame

termostato di sicurezza

isolamento poliuretanico

lampada spia

valvola di sicurezza

Modelli		A	B	C	F	G	I	L
SE 20	mm	350	360	100	70	250	65	120
SE 30	mm	450	360	100	70	250	65	120
SE 50	mm	510	460	100	130	350	130	150
SE 80	mm	700	460	100	130	350	130	150
SE 100	mm	805	460	100	160	350	130	150
SE 120	mm	1000	460	100	170	350	130	150
SE 150	mm	935	550	140	180	350	130	150
SE 200	mm	1105	550	140	180	350	130	150

MODELLI	Potenza Watt	Tensione Volt	Pressione bar	Tempo di Riscald. ΔT = 50°C	Classe di Isol.	Potezione contro l'umidità	Dimensioni Imballo
SE 20	1200	230	8	64'	I	IPX4	410x410x460
SE 30	1200	230	8	89'	I	IPX4	410x410x550
SE 50	1200	230	8	170'	I	IPX4	590x480x500
SE 80	1200	230	8	260'	I	IPX4	770x480x500
SE 100	1500	230	8	245'	I	IPX4	890x480x500
SE 120	1500	230	8	315'	I	IPX4	1100x480x500
SE 150	2000	230	8	416'	I	IPX4	1060x570x570
SE 200	2000	230	8	500'	I	IPX4	1260x570x570

modello	codice contabile	codice a barre	descrizione
2 ANNI DI GARANZIA			
SE20	SE0020C2V	8023945 110322	Lt. 20 verticale elettrico
SE30	SE0030C2V	8023945 120321	Lt. 30 verticale elettrico
SE50	SE0050C2V	8023945 200320	Lt. 50 verticale elettrico
SE80	SE0080C2V	8023945 300327	Lt. 80 verticale elettrico
SE100	SE0100C2V	8023945 401222	Lt. 100 verticale elettrico
SE120	SE0120C2V	8023945 461230	Lt. 120 verticale elettrico
SE150	SE0150C2V	8023945 502127	Lt. 150 verticale elettrico
SE200	SE0200C2V	8023945 562121	Lt. 200 verticale elettrico
	5 ANNI DI GARANZIA		
SE20	SE0020C5V	8023945 110353	Lt. 20 verticale elettrico
SE30	SE0030C5V	8023945 120352	Lt. 30 verticale elettrico
SE50	SE0050C5V	8023945 200351	Lt. 50 verticale elettrico
SE80	SE0080C5V	8023945 300358	Lt. 80 verticale elettrico
SE100	SE0100C5V	8023945 401253	Lt. 100 verticale elettrico
SE120	SE0120C5V	8023945 461257	Lt. 120 verticale elettrico
SE150	SE0150C5V	8023945 502158	Lt. 150 verticale elettrico
SE200	SE0200C5V	8023945 562152	Lt. 200 verticale elettrico